ЗАВОД СТРОИТЕЛЬНЫХ
И ПРОМЫШЛЕННЫХ
МЕХАНИЗМОВ VPK

Руководство по эксплуатации

Станок для протяжки стальных канатов

VPK КАТРАН

Благодарим Вас за приобретение продукции Завода строительных и промышленных механизмов VPK!

Продукция бренда VPK отличается высокой производительностью и эргономикой, оригинальным дизайном и широкой линейкой оборудования, отвечающего ключевым требованиям и запросам потребителей.

Перечень оборудования VPK постоянно совершенствуется и расширяется устройствами, повышающими эффективность при производстве работ на строительных и промышленных объектах.

На сегодняшней день завод производит и поставляет на рынок:

- станки для резки и гибки арматуры, включая правильно-отрезные станки с ЧПУ и роботизированные центры по обработке арматурной стали;
- вибрационное оборудование: глубинные высокочастотные вибраторы, вибраторы со встроенным преобразователем частоты, внешние (площадочные) вибраторы;
- преобразователи частоты;
- оборудование для обработки бетонных поверхностей: виброрейки, затирочные машины;
- дорожную уплотняющую технику.

Ознакомиться со всей продукцией Завода строительных и промышленных механизмов VPK можно на нашем сайте: **gk-vpk.ru**

Контакты отдела продаж:
8 (495) 225-52-74
sale@gk-vpk.ru

Содержание

1. Введение 4
2. Технические характеристики 5
3. Знаки безопасности, управления и информации 6
4. Использование по назначению 7
5. Общие правила техники безопасности 8
6. Требования техники безопасности во время эксплуатации 10
7. Конструкция и составные части 11
8. Подготовка к работе и эксплуатация 12
9. Техническое обслуживание 21
10. Хранение, транспортировка и утилизация 23
11. Поиск и устранение неисправностей 24

1 Введение

Станок предназначен для протягивания арматурных канатов из бухт непосредственно в опалубку или установленный арматурный каркас. Используется при производстве строительно-монтажных работ и на заводах ЖБИ.

Станок оснащён колесами с высокой грузоподъёмностью, что позволяет оператору легко перемещать станок в рабочую зону. Так же возможно перемещение станка при помощи кран-балки. Для обеспечения устойчивости и фиксации станка предусмотрены винтовые опорные стойки.

При протягивании высоту расположения каната можно регулировать. Возможная высота от 0,5 м до 1,5 м от основания регулируется с помощью панели управления, расположенной на корпусе станка.

Узел протяжки имеет компактные размеры и включает 4 вертикально расположенных приводных ролика. На роликах предусмотрены кромки, предотвращающие проскальзывание, а также три канавки разных размеров, что позволяет протягивать канаты различных диаметров (8, 12 и 16 мм) без необходимости замены роликов под нужный диаметр каната. Удобный доступ к протяжным роликам за счет съемного кожуха.

Станок оснащён не только пультом управления, расположенном на станке, но и пультом радиоуправления. С помощью пульта радиоуправления управлять станком может один оператор. Радиоуправление позволяет оператору управлять скоростью протягивания каната, а также направлением (вперед/назад) на расстоянии до 100 м, что позволяет наблюдать за ходом производственного процесса.

2 Технические характеристики

Настоящее руководство по эксплуатации является объединенным эксплуатационным документом, содержащим информацию об изделии, его назначении, технических характеристиках, требованиях техники безопасности и методах устранения возможных неисправностей в процессе эксплуатации станка для протяжки стальных канатов(тросов) КАТРАН (далее – станок/оборудование).

Характеристики	Модель
	КАТРАН
Напряжение питающей сети, В	380±10%
Частота питающей сети, Гц	50
Общая (суммарная) мощность, кВт	3,7
Диаметр стальных тросов, мм	8-16
Скорость протяжки, м/мин	30/120
Максимальная длина протяжки, м	100
Габаритные размеры(ДхШхВ), мм	1100x1100x2300
Масса оборудования, кг	340

Таблица 1. Основные технические характеристики оборудования

3 Знаки безопасности, управления и информации

Предупреждающие обозначения могут быть нанесены на оборудование в виде информационных наклеек либо использованы в руководстве по эксплуатации.

	Предупреждение! Осторожно! Внимание! Примечание!	1.5-2m	Посторонние люди должны находиться на безопасном расстоянии от работающего оборудования
	Внимательно ознакомьтесь с руководством перед началом работы		Используйте защитную обувь на нескользящей подошве
	При работе с оборудованием используйте защитные очки, шумоподавляющие наушники, каску, если есть вероятность получения травм		Перед началом любых работ технического характера выньте вилку из розетки. В случае повреждения вилки или кабеля немедленно отключите оборудование от электросети!
	При работе с оборудованием используйте защитные перчатки		

Таблица 2. Знаки безопасности, управления и информации

4 Использование по назначению

Перед использованием оборудования внимательно ознакомьтесь с данным руководством! В противном случае есть вероятность получения травм оператора и повреждения оборудования.

КАТРАН предназначен для протяжки стальных канатов на заводах ЖБК и ЖБИ.

ВНИМАНИЕ!
Использование оборудования не по назначению, т.е. в любых других целях, не предусмотренных в данном руководстве, является нарушением безопасной эксплуатации оборудования и прекращает действие гарантийных обязательств производителя и поставщика. Производитель и поставщик не несут ответственности за полученные повреждения или травмы, возникшие в процессе использования оборудования не по назначению. Выход оборудования из строя при использовании не по назначению не подлежит гарантийному ремонту.

ВНИМАНИЕ!
Для ремонта оборудования используйте только расходные материалы и запчасти, рекомендованные заводом-изготовителем. Использование других расходных материалов и запчастей прекращает действие гарантийных обязательств на обслуживание и ремонт оборудования.

5 Общие правила техники безопасности

В процессе ознакомления с руководством по эксплуатации особое внимание обратите на информацию, которой предшествуют следующие заголовки:

ПРЕДУПРЕЖДЕНИЕ!
Невыполнение требований руководства может привести к получению серьезных травм!

ОСТОРОЖНО!
Невыполнение требований руководства может привести к получению травм средней тяжести!

ВНИМАНИЕ!
Невыполнение требований руководства может привести к повреждению оборудования!

ПРИМЕЧАНИЕ!
Содержит информацию, полезную при эксплуатации оборудования.

- перед началом работы ознакомьтесь с устройством и принципом работы оборудования. Рекомендуется пройти инструктаж по правильному обращению с оборудованием.
- к работе с оборудованием допускается только персонал, внимательно ознакомившийся с данным руководством. Лица, не достигшие 18 лет, к работе с оборудованием не допускаются.
- эксплуатация оборудования разрешается только в хорошем физическом и психическом состоянии. Запрещается работать с оборудованием в болезненном или утомленном состоянии или под воздействием каких-либо препаратов, способных оказать влияние на физическое и психическое состояние.

ПРЕДУПРЕЖДЕНИЕ!
Запрещается работать с оборудованием в состоянии алкогольного или наркотического опьянения или под воздействием сильнодействующих лекарств.

- перед работой с оборудованием подготовьте рабочую зону для комфортной работы.
- работайте с оборудованием только при хорошем освещении.
- в случае, если может понадобиться помощь при работе с оборудованием, рекомендуется привлечь дополнительный персонал.

ПРЕДУПРЕЖДЕНИЕ!
При неблагоприятных погодных условиях не рекомендуется производить какие-либо работы с оборудованием, если они проходят на открытой площадке.

- посторонние люди и животные должны находиться на безопасном расстоянии от рабочей зоны оборудования.
- перед началом работы с оборудованием убедитесь, что все узлы и механизмы оборудования находятся в исправном состоянии, крепежные элементы надежно затянуты.
- не допускайте попадания элементов одежды в подвижные узлы оборудования.

ОСТОРОЖНО!
Используйте средства индивидуальной защиты при работе с оборудованием во избежание получения травм.

- не вносите изменения в конструкцию и устройство оборудования, т.к. производитель и поставщик не несут ответственность за возникшие в результате этого последствия.

ВНИМАНИЕ!
Пользователь несет персональную ответственность за возможное причинение вреда здоровью третьих лиц в случае неправильной эксплуатации оборудования или использования его не по назначению.

6 Требования техники безопасности во время эксплуатации

К работе с оборудованием допускаются лица, внимательно изучившие настоящее руководство по эксплуатации и прошедшие инструктаж по технике безопасности.

Запрещается использовать оборудование в условиях повышенной опасности.

Обслуживающему персоналу ЗАПРЕЩАЕТСЯ:

- работать на неисправном оборудовании (повреждение электропроводки, появление дыма и запаха гари, появление значимых дефектов механического происхождения, попадание влаги в электрический шкаф и панель управления);
- эксплуатировать оборудование в условиях возможного попадания влаги в электрический шкаф и панель управления;
- оставлять без надзора оборудование, подключенное к сети;
- подвергать оборудование любым механическим повреждениям;
- устранять возможные неисправности оборудования, подключенного к сети;
- натягивать и перекручивать электрические кабели.

Во время работы категорически запрещается выполнять техническое обслуживание в рабочей зоне станка. В процессе работы строго запрещается превышать диаметр обрабатываемых стальных канатов(тросов) и скорость протяжки, предусмотренные для данного оборудования (см. таблицу 1). Штекеры и разъемы в шкафу управления строго должны соответствовать друг другу.

7 Конструкция и составные части

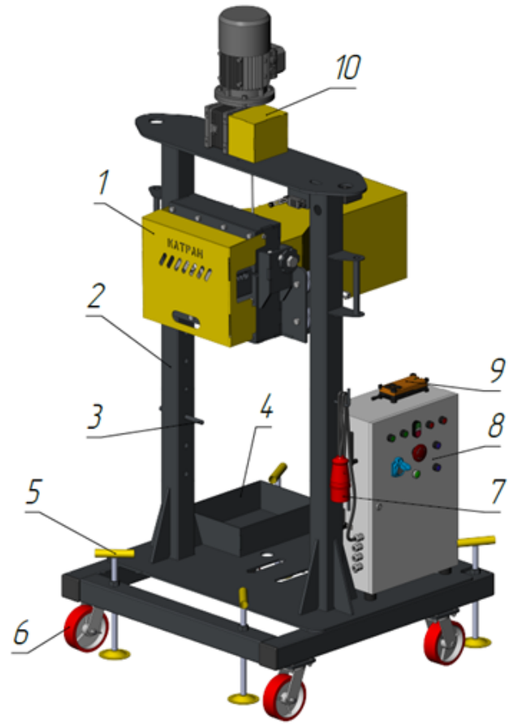

Рис.1. Схема устройства станка для протяжки стальных канатов КАТРАН: 1 – блок протяжки, 2 – рама станка, 3 – стопор, 4 – ящик для инструмента, 5 – винтовая опора, 6 – колесо, 7 – вилка питания, 8 – пульт управления, 9 – радиопульт, 10 – лебёдка.

Наименование	Количество, шт.
Станок для протяжки стальных канатов	1
Руководство по эксплуатации	1

Таблица 3. Комплект поставки оборудования

8 Подготовка к работе и эксплуатация

Перед началом работы с устройством необходимо:

- внимательно ознакомиться с руководством по эксплуатации;
- установить станок согласно схеме устройства (рис.1);
- убедиться в соответствии напряжения питающей сети и входного напряжения станка (380 В±10%), после чего подключить станок;
- убедиться в надежности крепежных соединений и силовых цепей;
- проверить направление вращения всех электродвигателей;
- в ручном режиме проверить работу всех узлов и механизмов.

ВНИМАНИЕ!
Перед вертикальным перемещением блока протяжки необходимо вытащить стопор!

ВНИМАНИЕ!
Перед работой с оборудованием настоятельно рекомендуется провести пусконаладочные испытания без арматуры.

Описание системы управления:

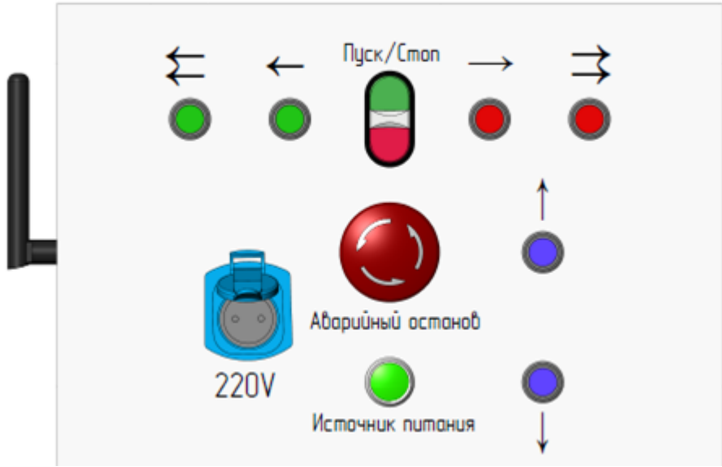

Рис. 2. Элементы панели управления

Индикатор [Источник питания] – индикация подачи питания на станок;

Кнопка [Пуск/Стоп] – при нажатии происходит запуск/временная остановка оборудования;

Кнопка [Аварийный останов] – при нажатии происходит аварийный останов станка;

Кнопка [→] – при нажатии кнопки происходит прямая подача каната со скоростью 30 м/мин;

Кнопка [⇉] – при нажатии кнопки происходит прямая подача каната со скоростью 120 м/мин;

Кнопка [←] – при нажатии кнопки происходит обратная подача каната со скоростью 30 м/мин;

Кнопка [⇇] – при нажатии кнопки происходит обратная подача каната со скоростью 120 м/мин;

Кнопка [↑] – при нажатии кнопки блок протяжки поднимается вверх;

Кнопка [↓] – при нажатии кнопки блок протяжки опускается вниз;

ВНИМАНИЕ!
Передвижение блока протяжки возможно только когда в направляющих отсутствуют стопоры!

Рис. 3. Радиопульт управления

Кнопка [Стоп] – при нажатии происходит временная остановка оборудования;

Кнопка [START] – при нажатии происходит запуск оборудования;

ПРИМЕЧАНИЕ!
На радиопульте есть дублирующие кнопки панели управления, а именно [←], [⇇], [→], [⇉].

Процесс эксплуатации:

- внимательно изучите руководство по эксплуатации станка для протяжки стальных канатов КАТРАН;
- при помощи винтовых опор (рис.1, поз.5) зафиксируйте станок на рабочей площадке;
- отрегулируйте блок протяжки по высоте при помощи кнопок [↑] [↓];
- вставьте стопор в направляющую под блок протяжки для страховки (рис.4);

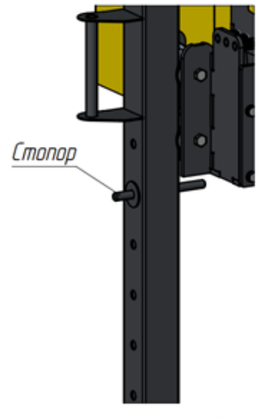

Рис.4 Расположение стопора на направляющей блока протяжки

- заправьте стальной канат в блок протяжки через заходную втулку;
- при помощи регулировочного винта зажмите стальной канат между роликами;
- нажмите кнопку [Пуск] на панели управления станка или кнопку [START] на радиопульте и дождитесь световой индикации на панели управления;
- при помощи кнопок [→], [⇉], [←], [⇇], протяните стальной канат;

ПРИМЕЧАНИЕ!
Одновременное управление станком с радиопульта и панели управления невозможно.

- по окончанию протяжки, отрежьте конец стального каната.

9 Техническое обслуживание

Для поддержания высокой эффективности работы оборудования необходимо периодически проверять его техническое состояние и выполнять необходимые работы. Все операции по обслуживанию оборудования должны выполняться после его отсоединения от питающей электросети.

ВНИМАНИЕ!
График технического обслуживания применим к нормальным условиям эксплуатации. В случае, если Вы эксплуатируете оборудование в условиях повышенных температур и запыленности, сокращайте интервалы между проведением обслуживающих работ.

Виды работы		Периодичность проведения работ			
Виды работ	**Операции**	**Перед началом работы**	**После окончания работы**	**При повреждении**	**При необходимости**
Визуальный контроль		✔		✔	✔
Проверка крепежных элементов	Проверить	✔			✔
	Затянуть				✔
Очистка от пыли и металлической окалины	Очистить		✔		✔
Проверка кабелей и соединений	Проверить	✔			
	Заменить			✔	
Проверка уровня масла в моторах-редукторах	Проверить	✔	✔		
	Долить				✔
	Заменить				✔
Проверка натяжения троса лебедки	Проверить	✔	✔		✔
	Натянуть				✔
Проверка концевых выключателей	Проверить	✔			
	Заменить			✔	

Таблица 4. Виды работ и сроки технического обслуживания

10 Хранение, транспортировка и утилизация

ХРАНЕНИЕ

Оборудование следует хранить в сухом, отапливаемом, пылезащищенном и не доступном для детей помещении. При хранении должна быть обеспечена защита от атмосферных осадков. Наличие в воздухе паров кислот, щелочей и других агрессивных примесей не допускается.

ТРАНСПОРТИРОВКА

Оборудование можно транспортировать любым видом транспорта в упаковке производителя или без нее с сохранением изделия от внешних механических повреждений, атмосферных осадков, воздействия химически активных веществ. Наличие в воздухе паров кислот, щелочей и других агрессивных примесей не допускается.

Во время погрузочно-разгрузочных работ оборудование не должно подвергаться ударам, падениям и воздействию атмосферных осадков.

УТИЛИЗАЦИЯ

Утилизация оборудования должна производиться в соответствии с нормами законодательства Российской Федерации, в частности Федеральным законом № 7-ФЗ от 10.01.2002 «Об охране окружающей среды».

11 Поиск и устранение неисправностей

В случае обнаружения неисправности оборудования (устройство работает некорректно) необходимо обратиться в сервисный центр Завода строительных и промышленных механизмов VPK.

Завод строительных и промышленных механизмов VPK осуществляет сервисное и гарантийное* обслуживание оборудования собственного производства.

В случае столкновения с неисправностью оборудования:

Клиенту рекомендуется уведомить службу сервиса Завода строительных и промышленных механизмов VPK в течение 5 календарных дней (за исключением субботы и воскресенья) с момента обнаружения неисправности, заполнив на сайте заявку на сервисное обслуживание в разделе «Сервис» или обратиться напрямую в отдел сервиса по электронной почте: **service@gk-vpk.ru.**

При обращении в сервисную службу завода необходимо в письменной форме кратко изложить суть возникшей проблемы, приложить фото/видеоматериалы, подтверждающие нарушение работы оборудования и указать контактную информацию для оперативной обратной связи.

*- Гарантийные сроки и условия гарантии могут быть изменены без предварительного уведомления. Актуальная информация о гарантийных обязательствах приведена на сайте **gk-vpk.ru**

gk-vpk.ru

Для приобретения запасных частей, расходных материалов и комплектующих напрямую от производителя обратитесь в отдел продаж или оформите заказ через личный кабинет на нашем сайте.

Завод строительных и промышленных механизмов VPK оставляет за собой право вносить изменения в комплектацию, конструкцию отдельных деталей и узлов, технические характеристики и внешний вид, не ухудшающие качество изделия. С последней версией руководства по эксплуатации можно ознакомиться на сайте gk-vpk.ru.

Мы пристально следим за качеством выпускаемого оборудования.

Оставьте отзыв о вашем опыте использования продукции бренда VPK и поделитесь обратной связью обратившись на почту: **quality@gk-vpk.ru**

Следите за жизнью завода и подписывайтесь на нас в социальных сетях

Telegram

VK

Rutube

Для заметок

ДОСТУПНЫЕ РЕШЕНИЯ ДЛЯ СЛОЖНЫХ ЗАДАЧ

Адрес производства:
142842, Московская область,
г. о. Ступино, с. Константиновское,
тер. Промышленная зона Михнево М4,
вл. 102

dostupnorobot.ru